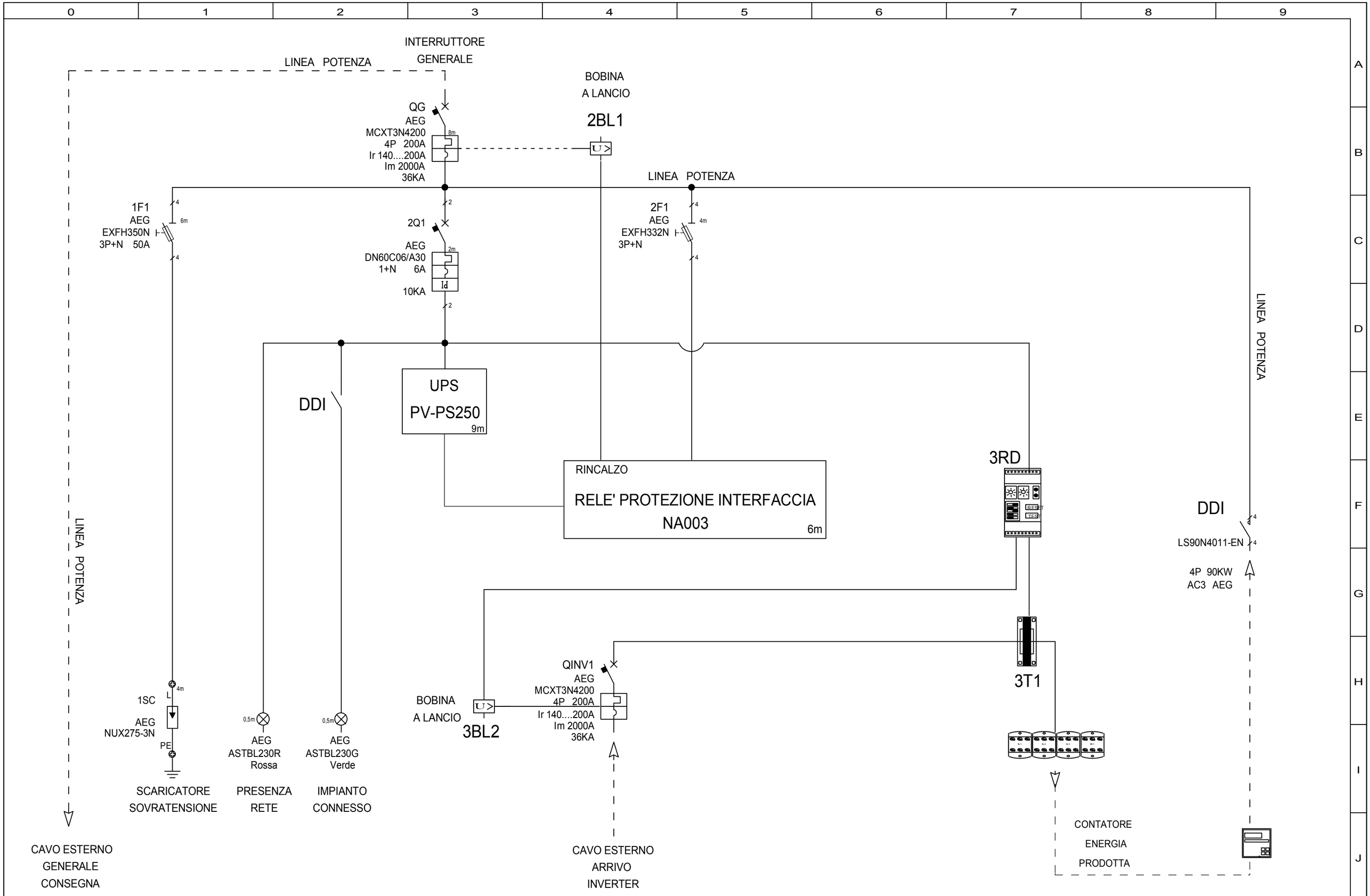

REV.	MODIFICA	DATA	Preparato	Verificato	Approvato

Elettra S.r.l.
Via Lisbona 28A/5
35127 Padova
Tel. +39 049 8075544
info@elettra.it
www.elettra.it

Elettra AEG

SCHEMA
SCHEMA A BLOCCHI
PVQI100-1W
CLIENTE ELETTRA

NON E' PERMESSO CONSEGNARE A TERZI
O RIPRODURRE QUESTO DOCUMENTO
NE' UTILIZZARNE IL CONTENUTO O RENDERLO COMUNQUE NOTO A TERZI
SENZA LA NOSTRA AUTORIZZAZIONE ESPLICITA.
OGNI INFRAZIONE COMPORTA IL RISARCIMENTO DEI DANNI SUBITI.
E' FATTA RISERVA DI TUTTI I DIRITTI DERIVANTI DA BREVETTI O MODELLI.

PROG/ELE : QUADRO INTERFACCIA PVQI100-230VAC (RC)
PVQI100-1W

DIS. Meneghello M.

Mod. 045 Rev. 01

=
+
LOCAL.:
FOGLIO 1
1 ◀ ▶ 2

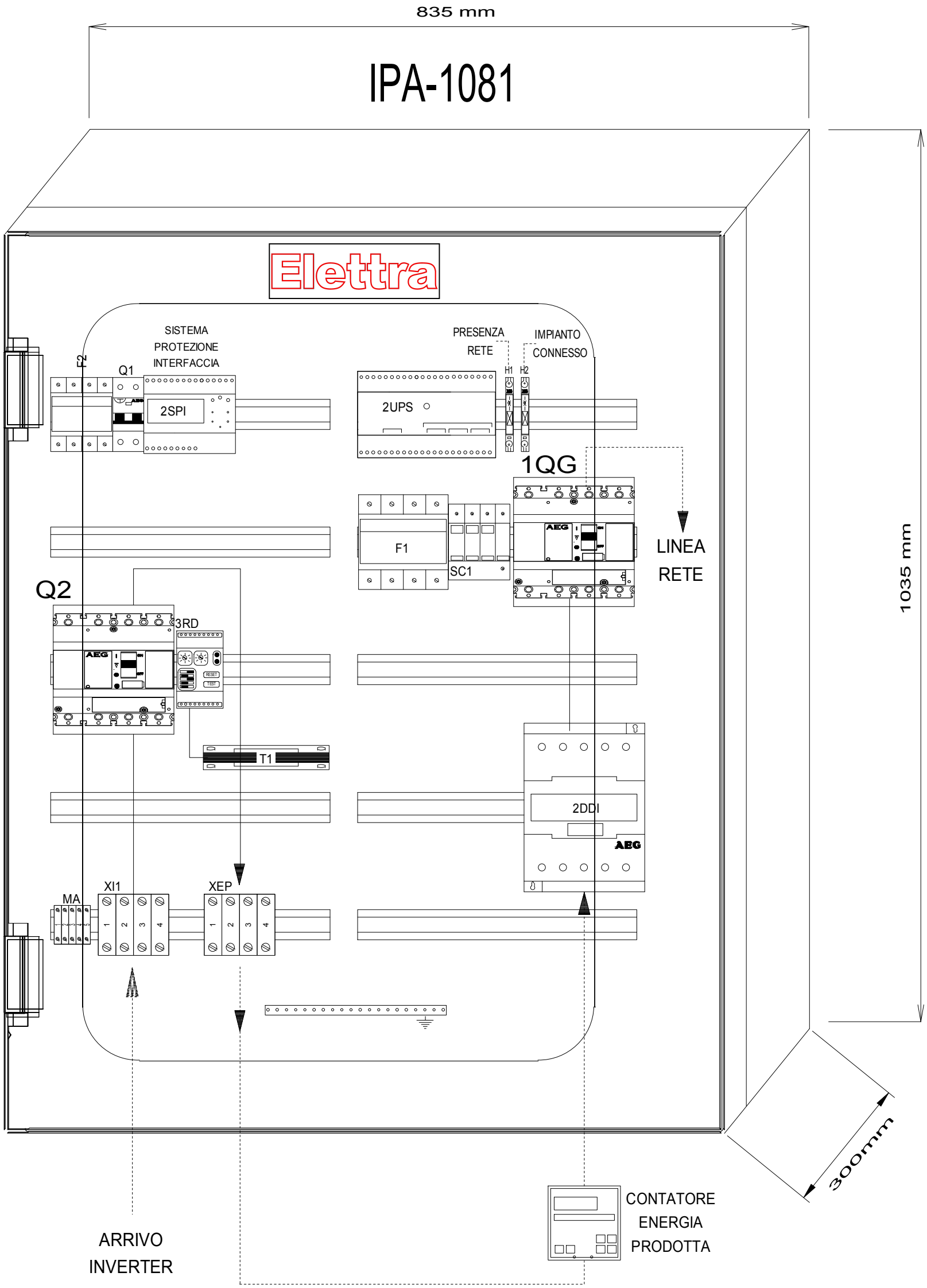

LOCAL.: IQ
FOGLIO 2
1 ◀ ▶ 2

=
+ IQ

Mod. 045 Rev. 01

PROG/ELE : QUADRO INTERFACCIA PVQI100-230VAC (RC)
PVQI100-1W

DIS. Meneghello M.

NON E' PERMESSO CONSEGNARE A TERZI
O RIPRODURRE QUESTO DOCUMENTO
NE' UTILIZZARNE IL CONTENUTO O RENDERLO COMUNQUE NOTO A TERZI
SENZA LA NOSTRA AUTORIZZAZIONE ESPLICITA.
OGNI INFRAZIONE COMPORTA IL RISARCIMENTO DEI DANNI SUBITI.
E' FATTA RISERVA DI TUTTI I DIRITTI DERIVANTI DA BREVETTI O MODELLI.

SCHEMA

INTERNO QUADRO

CLIENTE ELETTRA

Elettra AEG

Elettra S.r.l.
Via Lisbona 28A/5
35127 Padova
Tel. +39 049 8075544
info@elettra.it
www.elettra.it

REV.	MODIFICA	DATA	Preparato	Verificato	Approvato
1	Come costruito	29/04/2026	Meneghello M.	Carraro F.	