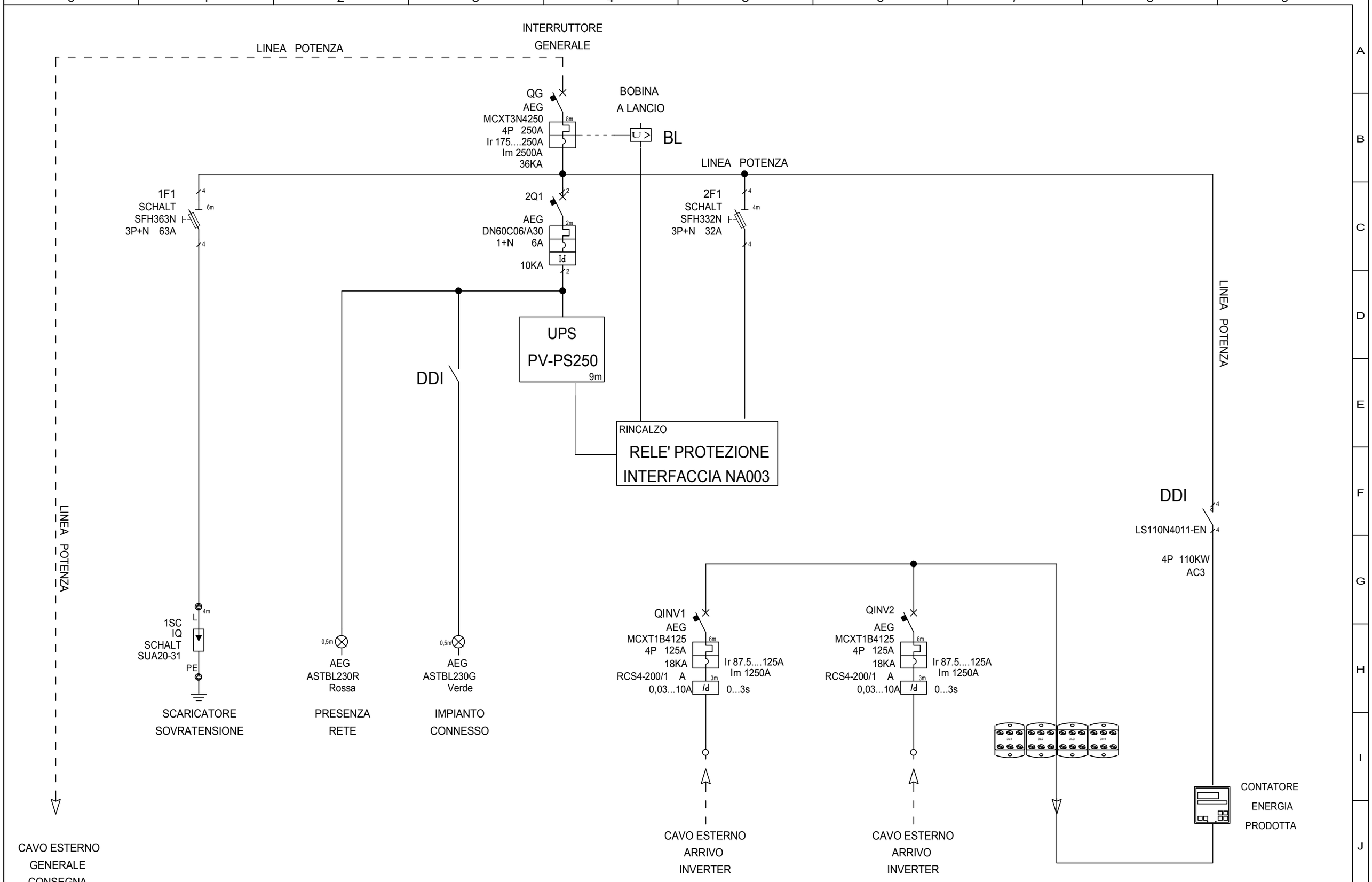

REV.	MODIFICA	DATA	Preparato	Verificato	Approvato

Elettra S.r.l.
Via Lisbona 28A/5
35127 Padova
Tel. +39 049 8075544
info@elettra.it
www.elettra.it

Elettra AEG

SCHEMA

SCHEMA A BLOCCHI
PVQI125-2R

CLIENTE ELETTRA

NON E' PERMESSO CONSEGNARE A TERZI
O RIPRODURRE QUESTO DOCUMENTO
NE' UTILIZZARNE IL CONTENUTO O RENDERLO COMUNQUE NOTO A TERZI
SENZA LA NOSTRA AUTORIZZAZIONE ESPLICITA.
OGNI INFRAZIONE COMPORTA IL RISARCIMENTO DEI DANNI SUBITI.
E' FATTA RISERVA DI TUTTI I DIRITTI DERIVANTI DA BREVETTI O MODELLI.

PROG/ELE : QUADRO INTERFACCIA
PVQI125-2R

DIS. Meneghello M.

Mod. 045 Rev. 01

=
+
LOCAL.:
FOGLIO 1
1 ◀ ▶ 2

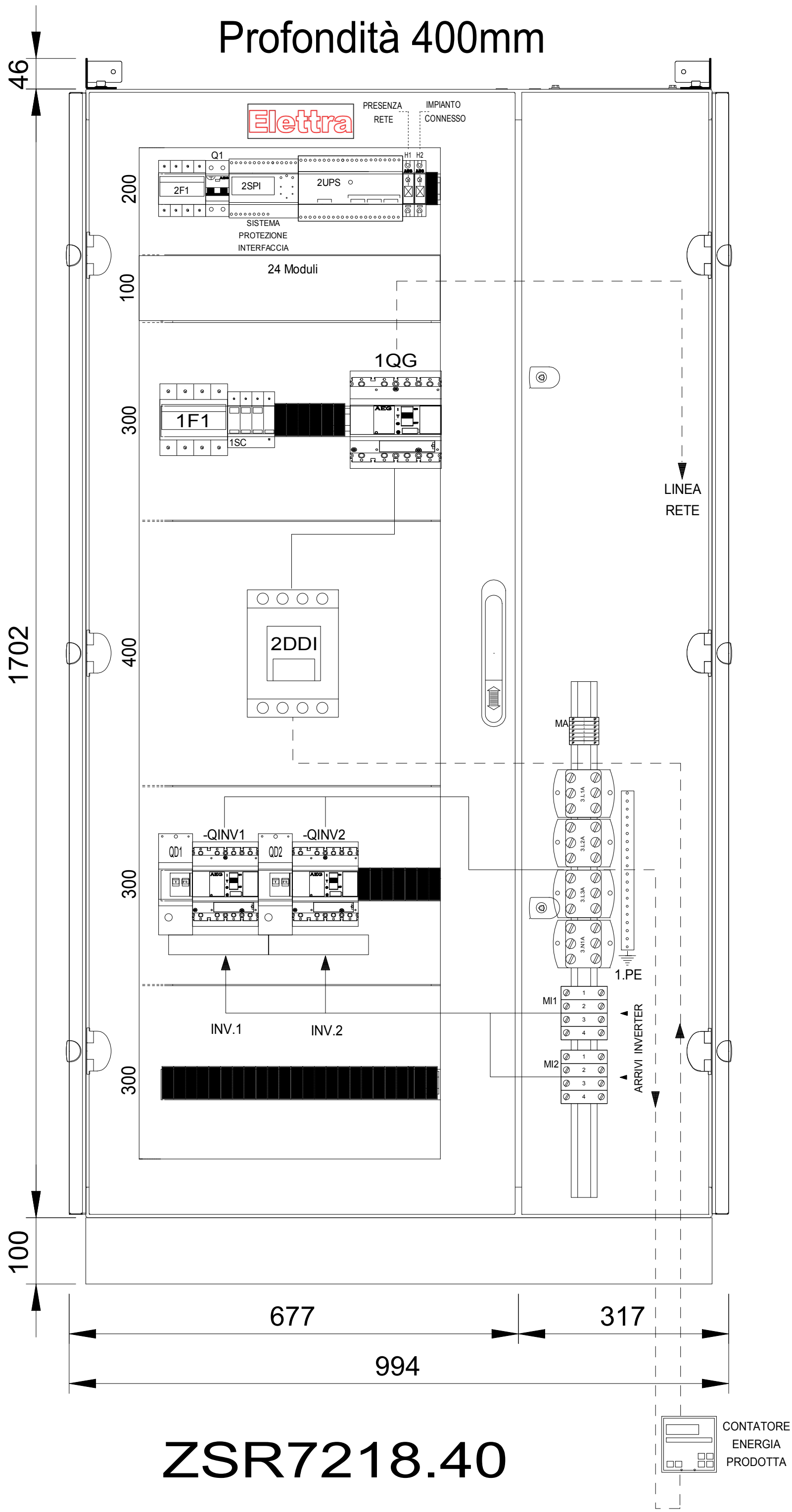

LOCAL.: IQ
FOGLIO 2
1 ◀ ▶ 2
= + IQ
Mod. 045 Rev. 01
PROG/ELE : QUADRO INTERFACCIA PVQI125-2R
DIS. Meneghello M.

NON E' PERMESSO CONSEGNARE A TERZI O RIPRODURRE QUESTO DOCUMENTO NE' UTILIZZARNE IL CONTENUTO O RENDERLO COMUNQUE NOTO A TERZI SENZA LA NOSTRA AUTORIZZAZIONE ESPLICITA. OGNI INFRAZIONE COMPORTA IL RISARCIMENTO DEI DANNI SUBITI. E' FATTA RISERVA DI TUTTI I DIRITTI DERIVANTI DA BREVETTI O MODELLI.

SCHEMA
INTERNO QUADRO
CLIENTE ELETTRA

Elettra AEG

Elettra S.r.l.
Via Lisbona 28A/5
35127 Padova
Tel. +39 049 8075544
info@elettra.it
www.elettra.it

REV.	MODIFICA	DATA	Preparato	Verificato	Approvato
1	Come costruito	09/01/2026	Meneghello M.	Dandolo S.	